Übergroße Aufhängeköpfe GK10 | nach EN 1677-4 mit höheren Tragfähigkeiten

Oversized OML-sub-assemblies width grade 100 | according to EN 1677-4 with higher WLL

Auch nach ASTM A952/A906 verfügbar | available also according to ASTM A952/A906

STEMPELUNG erhaben geprägt | MARKING embossed



Seite A | side A

Größe in Zoll
size in inch

Rückverfolgbarkeitscode AA
batch code AA

Kettennenndicke
chain diameter



Seite B | side B

CE-Kennzeichnung
CE-marking

H-Stempel
H-stamp

Herstellerzeichen, Güteklasse
sign of manufacturers, grade



OBERFLÄCHEN | SURFACE FINISH

Standardfarbe pulverbeschichtet blau oder lachsrot
andere Farben auf Wunsch
standard blue or salmon epoxy painted
other colors on request

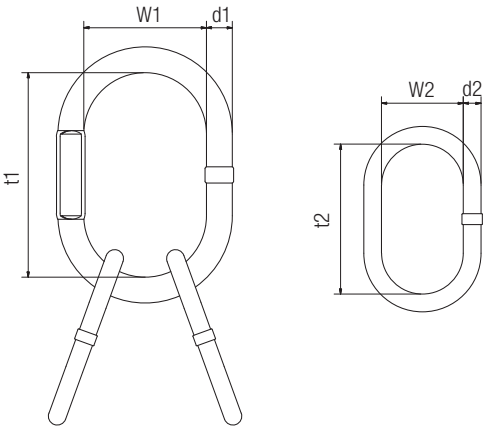

Für drei- und viersträngige Ketten (Typ W und WW) for thee or four leg slings (type W or WW)										
Kettennenndicke chain diameter	Bezeichnung match code	Abmessung in mm dimensions in mm						Einzelgewicht single weight	Tragfähigkeit (kg) Working Load Limit (kg)	
3/4-str		d1	t1	w1	d2	t2	w2	kg	0° bis 45 °	45° bis 60°
6/7	XDAK18W	18	150	90	13	54	25	1,32	4.000	2.850
6/7	XDAK18WW	18	150	90	13	110	60	1,48	4.000	2.850
8	XDAK22WW	22	160	90	16	110	60	2,56	5.300	3.750
10	XDAK26WW	26	180	100	18	135	70	3,90	8.400	6.000
13	XDAK32WW	32	200	110	22	160	90	6,90	14.000	10.000
16	XDAK36WW	36	260	140	26	180	100	10,95	21.200	15.000
20	XDAK45WW	45	340	180	40	300	160	30,50	33.600	24.000

Lieferung mit Werksprüfzeugnis nach EN 10204 ist möglich.
Temperatureinsatzbereich: -40°C bis +380°C
Sicherheitsfaktoren 1:2,5:4
Für Drahtseile nach EN 13414 einsetzbar
Tragfähigkeitsvorgaben siehe allgemeine Anwendungshinweise
Weitere Größen auf Anfrage!

Delivery with a test certificate according to EN 10204 is possible.
Temperature range: -40°C to +380°C
Safety factor 1:2,5:4
Can be used for wire ropes according to EN 13414
WLL regulations please find in general application notes.
Other sizes on request!