Sonder-Aufhängeköpfe GK 10 I Spezifikation nach ASTM A952 / A906

special sub-assemblies grade 100 I specification according to ASTM A952 / A906

STEMPELUNG erhaben geprägt I MARKING embossed



Seite A I side A

Größe in Zoll
size in inch

Rückverfolgbarkeitscode AA
batch code AA

Produktbezeichnung
productcode



Seite B I side B

CE-Kennzeichnung
CE-marking

H-Stempel
H-stamp

Herstellerzeichen, Güteklasse
sign of manufacturers, grade



OBERFLÄCHEN I SURFACE FINISH

Standardfarbe pulverbeschichtet blau oder lachsrot
andere Farben auf Wunsch
standard blue or salmon epoxy painted
other colors on request

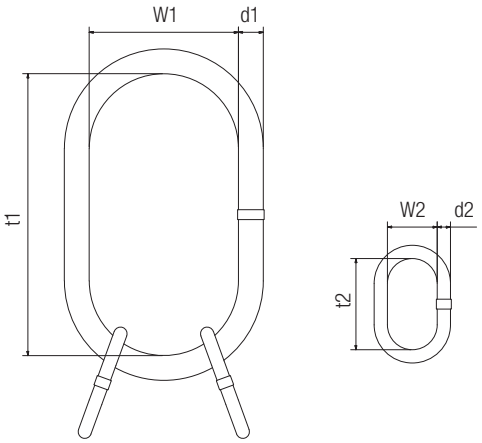

Sonder-Aufhängeglieder GK10 I Spezifikation nach ASTM A952 / A906 special master links grade 100 I specification according to ASTM A952 / A906								
Für ein- und zweisträngige Ketten for single or double leg chain slings								
Kettennenndicke chain diameter		Bezeichnung match code	Abmessung in mm dimensions in mm			Einzelgewicht single weight	max. Tragfähigkeit ASTM max. Working Load Limit ASTM	
1-str.	2-str.		d1	t1	w1	kg	lbs	kg
8	7	XUSA14	14	120	70	0,44	7.400	3.400
10	8	XUSA16	16	140	80	0,67	9.900	4.500
13	10	XUSA20	20	160	95	1,20	15.200	6.950
16	13	XUSA27	27	190	110	2,65	26.000	11.800
20	16	XUSA33	33	230	130	4,80	39.100	17.750
22	20	XUSA40	40	300	160	7,50	61.100	27.700
26	22	XUSA45	45	340	180	12,8	74.000	33.500
32	26	XUSA50	50	350	190	16,50	103.250	46.800
	32	XUSA60	60	400	200	27,00	156.500	71.000

Lieferung mit Werksprüfzeugnis nach EN 10204 ist möglich.
Temperatureinsatzbereich: -40°C bis +380°C
Sicherheitsfaktoren 1:2:4
Spezialanfertigung, nicht lagernd.
Tragfähigkeitsvorgaben siehe allgemeine Anwendungshinweise.
Weitere Größen auf Anfrage!

Delivery with a test certificate according to EN 10204 is possible.
Temperature range: -40°C to +380°C
Safety factor 1:2:4
Custom-made, not available from stock.
WLL regulations please find in general application notes.
Other sizes on request!