Aufhängeköpfe GK10 | nach EN 1677-4 mit höheren Tragfähigkeiten für Einfachkranhaken DIN 15401

special sub-assemblies grade 100 | according to EN 1677-4 with higher WLL for crane hooks DIN 15401

Auch nach ASTM A952/A906 verfügbar | available also according to ASTM A952/A906

STEMPELUNG erhaben geprägt | MARKING embossed



Seite A | side A

Größe in Zoll
size in inch

Rückverfolgbarkeitscode AA
batch code AA

Produktbezeichnung
productcode



Seite B | side B

CE-Kennzeichnung
CE-marking

H-Stempel
H-stamp

Herstellerzeichen, Güteklasse
sign of manufacturers, grade



OBERFLÄCHEN | SURFACE FINISH

Standardfarbe pulverbeschichtet blau oder lachsrot
andere Farben auf Wunsch
standard blue or salmon epoxy painted
other colors on request

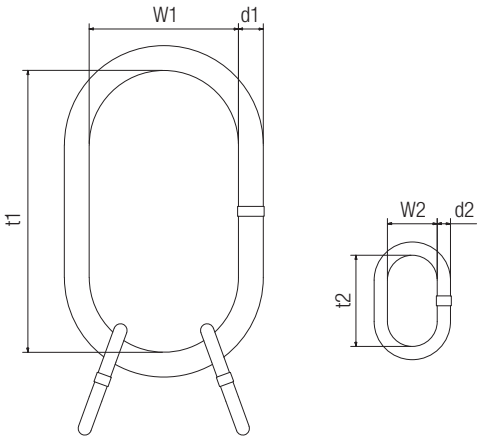

Für drei- und viersträngige Ketten for thee or four leg slings											
Einfachkranhaken crane hook	Kettennenndicke chain diameter	Bezeichnung match code	Abmessung in mm dimensions in mm						Gewicht weight	Tragfähigkeit (kg) Working Load Limit (kg)	
Nr.	3/4-str		d1	t1	w1	d2	t2	w2	kg/Stck. kg/pcs.	0° bis 45 °	45° bis 60°
Kranhaken bis Nr. 16 crane hooks to nr. 16	8	XDK16t / 3-08	26	260	140	18	85	40	4,27	5.300	3.750
	10	XDK16t / 3-10	30	260	140	18	85	40	5,39	8.400	6.000
	13	XDK16t / 3-13	35	260	140	22	115	50	8,10	14.00	10.000
Kranhaken bis Nr. 25 crane hooks to nr. 25	7/8	XDK25t / 4-08W	30	340	180	16	110	60	6,53	5.300	3.750
	10	XDK25t / 4-10W	30	340	180	18	135	75	7,07	8.400	6.000
	13	XDK25t / 4-13W	40	340	180	22	160	90	13,00	14.000	10.000
	16	XDK25t / 4-16W	40	340	180	26	180	100	14,59	21.200	15.000

Lieferung mit Werksprüfzeugnis nach EN 10204 ist möglich.
Temperatureinsatzbereich: -40°C bis +380°C
Sicherheitsfaktoren 1:2,5:4
Für Drahtseile nach EN 13414 einsetzbar.
Tragfähigkeitsvorgaben siehe allgemeine Anwendungshinweise.
Weitere Größen auf Anfrage!

Delivery with a test certificate according to EN 10204 is possible.
Temperature range: -40°C to +380°C
Safety factor 1:2,5:4
Can be used for wire ropes according to EN 13414.
WLL regulations please find in general application notes.
Other sizes on request!